MANDO SMART *Bluetooth*

Un abanico infinito de posibilidades con una simple conexión y un único click.

La gama Smart Bluetooth de LAES está compuesta de una familia de lámparas y luminarias inteligentes que se comunican mediante Bluetooth, con tecnología inalámbrica de malla “Mesh network”.

Regulación sencilla mediante nuestra APP o mediante el mando a distancia.

DATOS TÉCNICOS

Alimentación	Pila Incluida	**Peso**	30gr.
Tipo Pila	2032 -- 3V	**Conectividad**	Mesh technology
Perímetro de Control	25m	**Integración**	APP JBT Light
Temperatura Color	RGB+TW (2700-6500K)	**Rango temperatura**	0 a 40°
Color	Blanco		
Rango temperatura	0 a 40°		
Medidas	105x40x12mm		

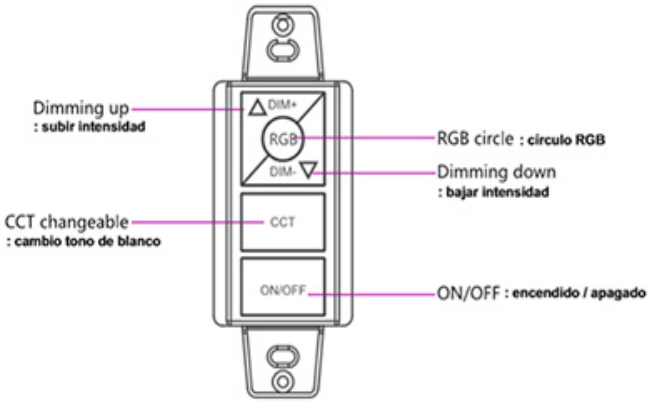

JBTLIGHT

Descripción	**Ref.**
Mando Bluetooth para gama Smart Bluetooth	988567